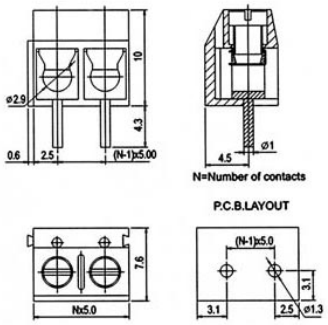

ΚΛΕΜΑ 3P ΠΛΑΚΕΤΑΣ ΜΠΛΕ

ΚΛΕΜΑ 3P πλακέτας μπλε. Υψος 10mm (kf-301-3p)

- Pitch: 5mm
- Ύψος: 10.0mm
- Ονομαστική τιμή τάσης: 300V
- Ονομαστική τιμή έντασης: 12A
- Αντίσταση επαφής: 20mΩ
- Αντίσταση μόνωσης: 5000MΩ/ 1000V
- Αντοχή μέγιστης τάσης: AC1500V/1Min
- Διατομή καλωδίου: 22-14AWG 1.5mm2
- Θερμοκρασία λειτουργίας: -30° C ~ +120° C
- Μέγιστη θερμ. κόλλησης: +250° C για 5"
- Απογύμνωση καλωδίου: 4.5-5.0mm